Styrbussning

Stål eller rostfritt stål

INOX STAINLESS STEEL RoHS

MATERIAL

Stål
Härdat stål (62 ±2 HRC).
Kopplingsdimension d1 / d2.

Rostfritt stål AISI 440B **NI**
Härdat rostfritt stål (55 +4 HRC).
Kopplingsdimension d1 / d2.

KÄNNETECKEN OCH ANVÄNDNING

n6 tolerans på ytterdiameter d2 garanterar en perfekt låsning i monteringshålen med H7 tolerans.

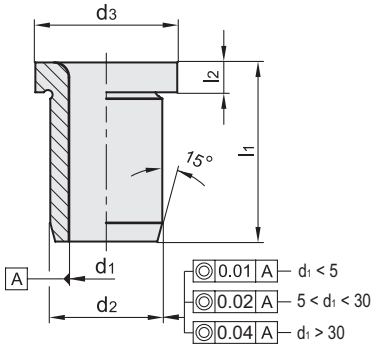





DIN 172

Kod	Benämning	d1 F7	d2 n6	d3	l1	l2	⚖
GN.17601	DIN 172-B0,6-6-A	B 0.6	3	6	6	2	1
GN.17602	DIN 172-B0,7-6-A	B 0.7	3	6	6	2	1
GN.17603	DIN 172-B0,8-6-A	B 0.8	3	6	6	2	1
GN.17604	DIN 172-B0,9-6-A	B 0.9	3	6	6	2	1
GN.17605	DIN 172-B0,9-9-A	B 0.9	3	6	9	2	1
GN.17611	DIN 172-B1-6-A	B 1	3	6	6	2	1
GN.17628	DIN 172-B1-9-A	B 1	3	6	9	2	1
GN.17612	DIN 172-B1,1-6-A	B 1.1	4	7	6	2	1
GN.17613	DIN 172-B1,1-9-A	B 1.1	4	7	9	2	1
GN.17614	DIN 172-B1,2-6-A	B 1.2	4	7	6	2	1
GN.17615	DIN 172-B1,2-9-A	B 1.2	4	7	9	2	1
GN.17616	DIN 172-B1,3-6-A	B 1.3	4	7	6	2	1
GN.17617	DIN 172-B1,3-9-A	B 1.3	4	7	9	2	2
GN.17618	DIN 172-B1,4-6-A	B 1.4	4	7	6	2	1
GN.17619	DIN 172-B1,4-9-A	B 1.4	4	7	9	2	1
GN.17620	DIN 172-B1,5-6-A	B 1.5	4	7	6	2	1
GN.17621	DIN 172-B1,5-9-A	B 1.5	4	7	9	2	2
GN.17622	DIN 172-B1,6-6-A	B 1.6	4	7	6	2	1
GN.17623	DIN 172-B1,6-9-A	B 1.6	4	7	9	2	2
GN.17624	DIN 172-B1,7-6-A	B 1.7	4	7	6	2	1
GN.17625	DIN 172-B1,7-9-A	B 1.7	4	7	9	2	1
GN.17626	DIN 172-B1,8-6-A	B 1.8	4	7	6	2	1
GN.17627	DIN 172-B1,8-9-A	B 1.8	4	7	9	2	1
GN.17629	DIN 172-B1,9-6-A	B 1.9	5	8	6	2	1
GN.17630	DIN 172-B1,9-9-A	B 1.9	5	8	9	2	2
GN.12750	DIN 172-B2-6-A	B 2	5	8	6	2	1
GN.12751	DIN 172-B2-9-A	B 2	5	8	9	2	2
GN.12752	DIN 172-B2,1-6-A	B 2.1	5	8	6	2	1
GN.12753	DIN 172-B2,1-9-A	B 2.1	5	8	9	2	2
GN.17640	DIN 172-B2,2-6-A	B 2.2	5	8	6	2	1
GN.17641	DIN 172-B2,2-9-A	B 2.2	5	8	9	2	2
GN.17642	DIN 172-B2,3-6-A	B 2.3	5	8	6	2	1
GN.17643	DIN 172-B2,3-9-A	B 2.3	5	8	9	2	2
GN.17644	DIN 172-B2,4-6-A	B 2.4	5	8	6	2	1
GN.17645	DIN 172-B2,4-9-A	B 2.4	5	8	9	2	1
GN.12754	DIN 172-B2,5-6-A	B 2.5	5	8	6	2	1
GN.12755	DIN 172-B2,5-9-A	B 2.5	5	8	9	2	1
GN.17646	DIN 172-B2,6-6-A	B 2.6	5	8	6	2	1
GN.17647	DIN 172-B2,6-9-A	B 2.6	5	8	9	2	1
GN.17648	DIN 172-B2,7-8-A	B 2.7	6	9	8	2.5	2
GN.17649	DIN 172-B2,7-12-A	B 2.7	6	9	12	2.5	3
GN.17650	DIN 172-B2,7-16-A	B 2.7	6	9	16	2.5	3
GN.17651	DIN 172-B2,8-8-A	B 2.8	6	9	8	2.5	2
GN.17652	DIN 172-B2,8-12-A	B 2.8	6	9	12	2.5	3
GN.17653	DIN 172-B2,8-16-A	B 2.8	6	9	16	2.5	3
GN.17654	DIN 172-B2,9-8-A	B 2.9	6	9	8	2.5	2
GN.17655	DIN 172-B2,9-12-A	B 2.9	6	9	12	2.5	2
GN.17656	DIN 172-B2,9-16-A	B 2.9	6	9	16	2.5	3
GN.12756	DIN 172-B3-8-A	B 3	6	9	8	2.5	2
GN.12757	DIN 172-B3-12-A	B 3	6	9	12	2.5	3
GN.12711	DIN 172-B3-16-A	B 3	6	9	16	2.5	5
GN.12758	DIN 172-B3,1-8-A	B 3.1	6	9	8	2.5	2
GN.12759	DIN 172-B3,1-12-A	B 3.1	6	9	12	2.5	3
GN.12712	DIN 172-B3,1-16-A	B 3.1	6	9	16	2.5	2
GN.17661	DIN 172-B3,2-8-A	B 3.2	6	9	8	2.5	2
GN.17662	DIN 172-B3,2-12-A	B 3.2	6	9	12	2.5	2
GN.17663	DIN 172-B3,2-16-A	B 3.2	6	9	16	2.5	4
GN.12760	DIN 172-B3,3-8-A	B 3.3	6	9	8	2.5	2
GN.12761	DIN 172-B3,3-12-A	B 3.3	6	9	12	2.5	2
GN.12713	DIN 172-B3,3-16-A	B 3.3	6	9	16	2.5	4
GN.17664	DIN 172-B3,4-8-A	B 3.4	7	10	8	2.5	2
GN.17665	DIN 172-B3,4-12-A	B 3.4	7	10	12	2.5	3
GN.17666	DIN 172-B3,4-16-A	B 3.4	7	10	16	2.5	4
GN.12762	DIN 172-B3,5-8-A	B 3.5	7	10	8	2.5	2
GN.12763	DIN 172-B3,5-12-A	B 3.5	7	10	12	2.5	3
GN.12714	DIN 172-B3,5-16-A	B 3.5	7	10	16	2.5	4
GN.17667	DIN 172-B3,6-8-A	B 3.6	7	10	8	2.5	2
GN.17668	DIN 172-B3,6-12-A	B 3.6	7	10	12	2.5	3
GN.17669	DIN 172-B3,6-16-A	B 3.6	7	10	16	2.5	4
GN.17670	DIN 172-B3,7-8-A	B 3.7	7	10	8	2.5	2
GN.17671	DIN 172-B3,7-12-A	B 3.7	7	10	12	2.5	3
GN.17672	DIN 172-B3,7-16-A	B 3.7	7	10	16	2.5	4
GN.12764	DIN 172-B3,8-8-A	B 3.8	7	10	8	2.5	3
GN.12765	DIN 172-B3,8-12-A	B 3.8	7	10	12	2.5	3
GN.12715	DIN 172-B3,8-16-A	B 3.8	7	10	16	2.5	5
GN.17673	DIN 172-B3,9-8-A	B 3.9	7	10	8	2.5	2
GN.17674	DIN 172-B3,9-12-A	B 3.9	7	10	12	2.5	3
GN.17675	DIN 172-B3,9-16-A	B 3.9	7	10	16	2.5	4

elesa 9/2025

Alla design rättigheter förbehållna i enlighet med lagen. Ange alltid källan vid reproduktion av våra ritningar.

Ganter Norm

DIN 172

Kod	Benämning	d1 F7	d2 n6	d3	l1	l2	⚖
GN.12766	DIN 172-B4-8-A	B 4	7	10	8	2.5	2
GN.12767	DIN 172-B4-12-A	B 4	7	10	12	2.5	4
GN.12716	DIN 172-B4-16-A	B 4	7	10	16	2.5	4
GN.12768	DIN 172-B4,1-8-A	B 4.1	8	11	8	2.5	3
GN.12769	DIN 172-B4,1-12-A	B 4.1	8	11	12	2.5	4
GN.12717	DIN 172-B4,1-16-A	B 4.1	8	11	16	2.5	6
GN.12770	DIN 172-B4,2-8-A	B 4.2	8	11	8	2.5	3
GN.12771	DIN 172-B4,2-12-A	B 4.2	8	11	12	2.5	4
GN.12718	DIN 172-B4,2-16-A	B 4.2	8	11	16	2.5	2
GN.17681	DIN 172-B4,3-8-A	B 4.3	8	11	8	2.5	3
GN.17682	DIN 172-B4,3-12-A	B 4.3	8	11	12	2.5	4
GN.17683	DIN 172-B4,3-16-A	B 4.3	8	11	16	2.5	5
GN.17684	DIN 172-B4,4-8-A	B 4.4	8	11	8	2.5	3
GN.17685	DIN 172-B4,4-12-A	B 4.4	8	11	12	2.5	4
GN.17686	DIN 172-B4,4-16-A	B 4.4	8	11	16	2.5	5
GN.12772	DIN 172-B4,5-8-A	B 4.5	8	11	8	2.5	3
GN.12773	DIN 172-B4,5-12-A	B 4.5	8	11	12	2.5	4
GN.12719	DIN 172-B4,5-16-A	B 4.5	8	11	16	2.5	2
GN.17687	DIN 172-B4,6-8-A	B 4.6	8	11	8	2.5	3
GN.17688	DIN 172-B4,6-12-A	B 4.6	8	11	12	2.5	4
GN.17689	DIN 172-B4,6-16-A	B 4.6	8	11	16	2.5	5
GN.17690	DIN 172-B4,7-8-A	B 4.7	8	11	8	2.5	3
GN.17691	DIN 172-B4,7-12-A	B 4.7	8	11	12	2.5	4
GN.17692	DIN 172-B4,7-16-A	B 4.7	8	11	16	2.5	5
GN.12774	DIN 172-B4,8-8-A	B 4.8	8	11	8	2.5	3
GN.12775	DIN 172-B4,8-12-A	B 4.8	8	11	12	2.5	4
GN.12720	DIN 172-B4,8-16-A	B 4.8	8	11	16	2.5	5
GN.17693	DIN 172-B4,9-8-A	B 4.9	8	11	8	2.5	3
GN.17694	DIN 172-B4,9-12-A	B 4.9	8	11	12	2.5	4
GN.17695	DIN 172-B4,9-16-A	B 4.9	8	11	16	2.5	5
GN.12776	DIN 172-B5-8-A	B 5	8	11	8	2.5	3
GN.12777	DIN 172-B5-12-A	B 5	8	11	12	2.5	4
GN.12721	DIN 172-B5-16-A	B 5	8	11	16	2.5	2
GN.12778	DIN 172-B5,1-10-A	B 5.1	10	13	10	3	6
GN.12779	DIN 172-B5,1-16-A	B 5.1	10	13	16	3	8
GN.12722	DIN 172-B5,1-20-A	B 5.1	10	13	20	3	10
GN.17701	DIN 172-B5,2-10-A	B 5.2	10	13	10	3	6
GN.17702	DIN 172-B5,2-16-A	B 5.2	10	13	16	3	8
GN.17703	DIN 172-B5,2-20-A	B 5.2	10	13	20	3	10
GN.17704	DIN 172-B5,3-10-A	B 5.3	10	13	10	3	6
GN.17705	DIN 172-B5,3-16-A	B 5.3	10	13	16	3	8
GN.17706	DIN 172-B5,3-20-A	B 5.3	10	13	20	3	10
GN.17707	DIN 172-B5,4-10-A	B 5.4	10	13	10	3	5
GN.17708	DIN 172-B5,4-16-A	B 5.4	10	13	16	3	8
GN.17709	DIN 172-B5,4-20-A	B 5.4	10	13	20	3	10
GN.12780	DIN 172-B5,5-10-A	B 5.5	10	13	10	3	5
GN.12781	DIN 172-B5,5-16-A	B 5.5	10	13	16	3	8
GN.12723	DIN 172-B5,5-20-A	B 5.5	10	13	20	3	2
GN.17710	DIN 172-B5,6-10-A	B 5.6	10	13	10	3	5
GN.17711	DIN 172-B5,6-16-A	B 5.6	10	13	16	3	8
GN.17712	DIN 172-B5,6-20-A	B 5.6	10	13	20	3	10
GN.17713	DIN 172-B5,7-10-A	B 5.7	10	13	10	3	5
GN.17714	DIN 172-B5,7-16-A	B 5.7	10	13	16	3	8
GN.17715	DIN 172-B5,7-20-A	B 5.7	10	13	20	3	9
GN.12782	DIN 172-B5,8-10-A	B 5.8	10	13	10	3	5
GN.12783	DIN 172-B5,8-16-A	B 5.8	10	13	16	3	8
GN.12724	DIN 172-B5,8-20-A	B 5.8	10	13	20	3	2
GN.17716	DIN 172-B5,9-10-A	B 5.9	10	13	10	3	5
GN.17717	DIN 172-B5,9-16-A	B 5.9	10	13	16	3	7
GN.17718	DIN 172-B5,9-20-A	B 5.9	10	13	20	3	9

Kod	Benämning	d1 F7	d2 n6	d3	l1	l2	⚖
GN.12784	DIN 172-B6-10-A	B 6	10	13	10	3	5
GN.12785	DIN 172-B6-16-A	B 6	10	13	16	3	7
GN.12725	DIN 172-B6-20-A	B 6	10	13	20	3	9
GN.12786	DIN 172-B6,1-10-A	B 6.1	12	15	10	3	8
GN.12787	DIN 172-B6,1-16-A	B 6.1	12	15	16	3	12
GN.12726	DIN 172-B6,1-20-A	B 6.1	12	15	20	3	15
GN.17721	DIN 172-B6,2-10-A	B 6.2	12	15	10	3	8
GN.17722	DIN 172-B6,2-16-A	B 6.2	12	15	16	3	11
GN.17723	DIN 172-B6,2-20-A	B 6.2	12	15	20	3	14
GN.17724	DIN 172-B6,3-10-A	B 6.3	12	15	10	3	8
GN.17725	DIN 172-B6,3-16-A	B 6.3	12	15	16	3	11
GN.17726	DIN 172-B6,3-20-A	B 6.3	12	15	20	3	14
GN.17727	DIN 172-B6,4-10-A	B 6.4	12	15	10	3	8
GN.17728	DIN 172-B6,4-16-A	B 6.4	12	15	16	3	11
GN.17729	DIN 172-B6,4-20-A	B 6.4	12	15	20	3	14
GN.12788	DIN 172-B6,5-10-A	B 6.5	12	15	10	3	7
GN.12789	DIN 172-B6,5-16-A	B 6.5	12	15	16	3	11
GN.12727	DIN 172-B6,5-20-A	B 6.5	12	15	20	3	14
GN.17730	DIN 172-B6,6-10-A	B 6.6	12	15	10	3	8
GN.17731	DIN 172-B6,6-16-A	B 6.6	12	15	16	3	11
GN.17732	DIN 172-B6,6-20-A	B 6.6	12	15	20	3	13
GN.17733	DIN 172-B6,7-10-A	B 6.7	12	15	10	3	7
GN.17734	DIN 172-B6,7-16-A	B 6.7	12	15	16	3	11
GN.17735	DIN 172-B6,7-20-A	B 6.7	12	15	20	3	13
GN.12790	DIN 172-B6,8-10-A	B 6.8	12	15	10	3	7
GN.12791	DIN 172-B6,8-16-A	B 6.8	12	15	16	3	11
GN.12728	DIN 172-B6,8-20-A	B 6.8	12	15	20	3	13
GN.17736	DIN 172-B6,9-10-A	B 6.9	12	15	10	3	7
GN.17737	DIN 172-B6,9-16-A	B 6.9	12	15	16	3	10
GN.17738	DIN 172-B6,9-20-A	B 6.9	12	15	20	3	13
GN.12792	DIN 172-B7-10-A	B 7	12	15	10	3	7
GN.12793	DIN 172-B7-16-A	B 7	12	15	16	3	10
GN.12729	DIN 172-B7-20-A	B 7	12	15	20	3	12
GN.17751	DIN 172-B7,1-10-A	B 7.1	12	15	10	3	8
GN.17752	DIN 172-B7,1-16-A	B 7.1	12	15	16	3	10
GN.17753	DIN 172-B7,1-20-A	B 7.1	12	15	20	3	13
GN.17754	DIN 172-B7,2-10-A	B 7.2	12	15	10	3	7
GN.17755	DIN 172-B7,2-16-A	B 7.2	12	15	16	3	10
GN.17756	DIN 172-B7,2-20-A	B 7.2	12	15	20	3	12
GN.17757	DIN 172-B7,3-10-A	B 7.3	12	15	10	3	7
GN.17758	DIN 172-B7,3-16-A	B 7.3	12	15	16	3	10
GN.17759	DIN 172-B7,3-20-A	B 7.3	12	15	20	3	12
GN.17760	DIN 172-B7,4-10-A	B 7.4	12	15	10	3	6
GN.17761	DIN 172-B7,4-16-A	B 7.4	12	15	16	3	10
GN.17762	DIN 172-B7,4-20-A	B 7.4	12	15	20	3	12
GN.12794	DIN 172-B7,5-10-A	B 7.5	12	15	10	3	7
GN.12795	DIN 172-B7,5-16-A	B 7.5	12	15	16	3	11
GN.12730	DIN 172-B7,5-20-A	B 7.5	12	15	20	3	13
GN.17763	DIN 172-B7,6-10-A	B 7.6	12	15	10	3	6
GN.17764	DIN 172-B7,6-16-A	B 7.6	12	15	16	3	10
GN.17765	DIN 172-B7,6-20-A	B 7.6	12	15	20	3	12
GN.17766	DIN 172-B7,7-10-A	B 7.7	12	15	10	3	6
GN.17767	DIN 172-B7,7-16-A	B 7.7	12	15	16	3	9
GN.17768	DIN 172-B7,7-20-A	B 7.7	12	15	20	3	14
GN.12796	DIN 172-B7,8-10-A	B 7.8	12	15	10	3	6
GN.12797	DIN 172-B7,8-16-A	B 7.8	12	15	16	3	9
GN.12731	DIN 172-B7,8-20-A	B 7.8	12	15	20	3	12
GN.17769	DIN 172-B7,9-10-A	B 7.9	12	15	10	3	6
GN.17770	DIN 172-B7,9-16-A	B 7.9	12	15	16	3	9
GN.17771	DIN 172-B7,9-20-A	B 7.9	12	15	20	3	11

Ganter Norm®

Alla design rättigheter förbehållna i enlighet med lagen. Ange alltid källan vid reproduktion av våra ritningar.

elesa®

DIN 172

Kod	Benämning	d1 F7	d2 n6	d3	l1	l2	⚖
GN.12798	DIN 172-B8-10-A	B 8	12	15	10	3	6
GN.12799	DIN 172-B8-16-A	B 8	12	15	16	3	9
GN.12732	DIN 172-B8-20-A	B 8	12	15	20	3	11
GN.12800	DIN 172-B8,1-12-A	B 8.1	15	18	12	3	13
GN.12801	DIN 172-B8,1-20-A	B 8.1	15	18	20	3	21
GN.12733	DIN 172-B8,1-25-A	B 8.1	15	18	25	3	26
GN.17776	DIN 172-B8,2-12-A	B 8.2	15	18	12	3	13
GN.17777	DIN 172-B8,2-20-A	B 8.2	15	18	20	3	20
GN.17778	DIN 172-B8,2-25-A	B 8.2	15	18	25	3	25
GN.17779	DIN 172-B8,3-12-A	B 8.3	15	18	12	3	13
GN.17780	DIN 172-B8,3-20-A	B 8.3	15	18	20	3	20
GN.17781	DIN 172-B8,3-25-A	B 8.3	15	18	25	3	25
GN.17782	DIN 172-B8,4-12-A	B 8.4	15	18	12	3	13
GN.17783	DIN 172-B8,4-20-A	B 8.4	15	18	20	3	20
GN.17784	DIN 172-B8,4-25-A	B 8.4	15	18	25	3	25
GN.12802	DIN 172-B8,5-12-A	B 8.5	15	18	12	3	12
GN.12803	DIN 172-B8,5-20-A	B 8.5	15	18	20	3	20
GN.12734	DIN 172-B8,5-25-A	B 8.5	15	18	25	3	24
GN.17785	DIN 172-B8,6-12-A	B 8.6	15	18	12	3	12
GN.17786	DIN 172-B8,6-20-A	B 8.6	15	18	20	3	20
GN.17787	DIN 172-B8,6-25-A	B 8.6	15	18	25	3	24
GN.17788	DIN 172-B8,7-12-A	B 8.7	15	18	12	3	12
GN.17789	DIN 172-B8,7-20-A	B 8.7	15	18	20	3	20
GN.17790	DIN 172-B8,7-25-A	B 8.7	15	18	25	3	24
GN.17791	DIN 172-B8,8-12-A	B 8.8	15	18	12	3	12
GN.17792	DIN 172-B8,8-20-A	B 8.8	15	18	20	3	20
GN.17793	DIN 172-B8,8-25-A	B 8.8	15	18	25	3	24
GN.17794	DIN 172-B8,9-12-A	B 8.9	15	18	12	3	12
GN.17795	DIN 172-B8,9-20-A	B 8.9	15	18	20	3	19
GN.17796	DIN 172-B8,9-25-A	B 8.9	15	18	25	3	24
GN.12804	DIN 172-B9-12-A	B 9	15	18	12	3	12
GN.12805	DIN 172-B9-20-A	B 9	15	18	20	3	19
GN.12737	DIN 172-B9-25-A	B 9	15	18	25	3	24
GN.17801	DIN 172-B9,1-12-A	B 9.1	15	18	12	3	12
GN.17802	DIN 172-B9,1-20-A	B 9.1	15	18	20	3	19
GN.17803	DIN 172-B9,1-25-A	B 9.1	15	18	25	3	23
GN.17804	DIN 172-B9,2-12-A	B 9.2	15	18	12	3	12
GN.17805	DIN 172-B9,2-20-A	B 9.2	15	18	20	3	18
GN.17806	DIN 172-B9,2-25-A	B 9.2	15	18	25	3	23
GN.17807	DIN 172-B9,3-12-A	B 9.3	15	18	12	3	11
GN.17808	DIN 172-B9,3-20-A	B 9.3	15	18	20	3	18
GN.17809	DIN 172-B9,3-25-A	B 9.3	15	18	25	3	22
GN.17810	DIN 172-B9,4-12-A	B 9.4	15	18	12	3	11
GN.17811	DIN 172-B9,4-20-A	B 9.4	15	18	20	3	18
GN.17812	DIN 172-B9,4-25-A	B 9.4	15	18	25	3	22
GN.12806	DIN 172-B9,5-12-A	B 9.5	15	18	12	3	11
GN.12807	DIN 172-B9,5-20-A	B 9.5	15	18	20	3	18
GN.12735	DIN 172-B9,5-25-A	B 9.5	15	18	25	3	23
GN.17813	DIN 172-B9,6-12-A	B 9.6	15	18	12	3	11
GN.17814	DIN 172-B9,6-20-A	B 9.6	15	18	20	3	18
GN.17815	DIN 172-B9,6-25-A	B 9.6	15	18	25	3	22
GN.17816	DIN 172-B9,7-12-A	B 9.7	15	18	12	3	11
GN.17817	DIN 172-B9,7-20-A	B 9.7	15	18	20	3	17
GN.17818	DIN 172-B9,7-25-A	B 9.7	15	18	25	3	21
GN.12808	DIN 172-B9,8-12-A	B 9.8	15	18	12	3	11
GN.12809	DIN 172-B9,8-20-A	B 9.8	15	18	20	3	17
GN.12736	DIN 172-B9,8-25-A	B 9.8	15	18	25	3	22
GN.17819	DIN 172-B9,9-12-A	B 9.9	15	18	12	3	11
GN.17820	DIN 172-B9,9-20-A	B 9.9	15	18	20	3	17
GN.17821	DIN 172-B9,9-25-A	B 9.9	15	18	25	3	20

Kod	Benämning	d1 F7	d2 n6	d3	l1	l2	⚖
GN.12810	DIN 172-B10-12-A	B 10	15	18	12	3	10
GN.12811	DIN 172-B10-20-A	B 10	15	18	20	3	17
GN.12738	DIN 172-B10-25-A	B 10	15	18	25	3	21
GN.12812	DIN 172-B10,1-12-A	B 10.1	18	22	12	4	20
GN.12813	DIN 172-B10,1-20-A	B 10.1	18	22	20	4	30
GN.12739	DIN 172-B10,1-25-A	B 10.1	18	22	25	4	35
GN.12814	DIN 172-B10,2-12-A	B 10.2	18	22	12	4	20
GN.12815	DIN 172-B10,2-20-A	B 10.2	18	22	20	4	30
GN.12740	DIN 172-B10,2-25-A	B 10.2	18	22	25	4	37
GN.17826	DIN 172-B10,3-12-A	B 10.3	18	22	12	4	19
GN.17827	DIN 172-B10,3-20-A	B 10.3	18	22	20	4	30
GN.17828	DIN 172-B10,3-25-A	B 10.3	18	22	25	4	36
GN.17829	DIN 172-B10,4-12-A	B 10.4	18	22	12	4	19
GN.17830	DIN 172-B10,4-20-A	B 10.4	18	22	20	4	30
GN.17831	DIN 172-B10,4-25-A	B 10.4	18	22	25	4	38
GN.12816	DIN 172-B10,5-12-A	B 10.5	18	22	12	4	19
GN.12817	DIN 172-B10,5-20-A	B 10.5	18	22	20	4	29
GN.12741	DIN 172-B10,5-25-A	B 10.5	18	22	25	4	36
GN.17832	DIN 172-B10,6-12-A	B 10.6	18	22	12	4	19
GN.17833	DIN 172-B10,6-20-A	B 10.6	18	22	20	4	29
GN.17834	DIN 172-B10,6-25-A	B 10.6	18	22	25	4	36
GN.17835	DIN 172-B10,7-12-A	B 10.7	18	22	12	4	19
GN.17836	DIN 172-B10,7-20-A	B 10.7	18	22	20	4	30
GN.17837	DIN 172-B10,7-25-A	B 10.7	18	22	25	4	36
GN.17838	DIN 172-B10,8-12-A	B 10.8	18	22	12	4	18
GN.17839	DIN 172-B10,8-20-A	B 10.8	18	22	20	4	28
GN.17840	DIN 172-B10,8-25-A	B 10.8	18	22	25	4	34
GN.17841	DIN 172-B10,9-12-A	B 10.9	18	22	12	4	18
GN.17842	DIN 172-B10,9-20-A	B 10.9	18	22	20	4	32
GN.17843	DIN 172-B10,9-25-A	B 10.9	18	22	25	4	36
GN.12818	DIN 172-B11-12-A	B 11	18	22	12	4	18
GN.12819	DIN 172-B11-20-A	B 11	18	22	20	4	28
GN.12742	DIN 172-B11-25-A	B 11	18	22	25	4	35
GN.17851	DIN 172-B11,1-12-A	B 11.1	18	22	12	4	18
GN.17852	DIN 172-B11,1-20-A	B 11.1	18	22	20	4	28
GN.17853	DIN 172-B11,1-25-A	B 11.1	18	22	25	4	34
GN.17854	DIN 172-B11,2-12-A	B 11.2	18	22	12	4	18
GN.17855	DIN 172-B11,2-20-A	B 11.2	18	22	20	4	28
GN.17856	DIN 172-B11,2-25-A	B 11.2	18	22	25	4	34
GN.17857	DIN 172-B11,3-12-A	B 11.3	18	22	12	4	18
GN.17858	DIN 172-B11,3-20-A	B 11.3	18	22	20	4	28
GN.17859	DIN 172-B11,3-25-A	B 11.3	18	22	25	4	33
GN.17860	DIN 172-B11,4-12-A	B 11.4	18	22	12	4	17
GN.17861	DIN 172-B11,4-20-A	B 11.4	18	22	20	4	27
GN.17862	DIN 172-B11,4-25-A	B 11.4	18	22	25	4	33
GN.12820	DIN 172-B11,5-12-A	B 11.5	18	22	12	4	17
GN.12821	DIN 172-B11,5-20-A	B 11.5	18	22	20	4	28
GN.12743	DIN 172-B11,5-25-A	B 11.5	18	22	25	4	33
GN.17863	DIN 172-B11,6-12-A	B 11.6	18	22	12	4	17
GN.17864	DIN 172-B11,6-20-A	B 11.6	18	22	20	4	26
GN.17865	DIN 172-B11,6-25-A	B 11.6	18	22	25	4	32
GN.17866	DIN 172-B11,7-12-A	B 11.7	18	22	12	4	17
GN.17867	DIN 172-B11,7-20-A	B 11.7	18	22	20	4	26
GN.17868	DIN 172-B11,7-25-A	B 11.7	18	22	25	4	32
GN.12822	DIN 172-B11,8-12-A	B 11.8	18	22	12	4	17
GN.12823	DIN 172-B11,8-20-A	B 11.8	18	22	20	4	26
GN.12744	DIN 172-B11,8-25-A	B 11.8	18	22	25	4	32
GN.17869	DIN 172-B11,9-12-A	B 11.9	18	22	12	4	17
GN.17870	DIN 172-B11,9-20-A	B 11.9	18	22	20	4	25
GN.17871	DIN 172-B11,9-25-A	B 11.9	18	22	25	4	31

elesa 9/2025

Alla design rättigheter förbehållna i enlighet med lagen. Ange alltid källan vid reproduktion av våra ritningar.

Ganter Norm

DIN 172

Kod	Benämning	d1 F7	d2 n6	d3	l1	l2	⚖
GN.12824	DIN 172-B12-12-A	B 12	18	22	12	4	16
GN.12825	DIN 172-B12-20-A	B 12	18	22	20	4	26
GN.12745	DIN 172-B12-25-A	B 12	18	22	25	4	31
GN.12826	DIN 172-B12,1-16-A	B 12.1	22	26	16	4	37
GN.12827	DIN 172-B12,1-28-A	B 12.1	22	26	28	4	62
GN.12746	DIN 172-B12,1-36-A	B 12.1	22	26	36	4	80
GN.17876	DIN 172-B12,2-16-A	B 12.2	22	26	16	4	37
GN.17877	DIN 172-B12,2-28-A	B 12.2	22	26	28	4	61
GN.17878	DIN 172-B12,2-36-A	B 12.2	22	26	36	4	78
GN.17879	DIN 172-B12,3-16-A	B 12.3	22	26	16	4	36
GN.17880	DIN 172-B12,3-28-A	B 12.3	22	26	28	4	61
GN.17881	DIN 172-B12,3-36-A	B 12.3	22	26	36	4	78
GN.17882	DIN 172-B12,4-16-A	B 12.4	22	26	16	4	36
GN.17883	DIN 172-B12,4-28-A	B 12.4	22	26	28	4	60
GN.17884	DIN 172-B12,4-36-A	B 12.4	22	26	36	4	78
GN.12828	DIN 172-B12,5-16-A	B 12.5	22	26	16	4	36
GN.12829	DIN 172-B12,5-28-A	B 12.5	22	26	28	4	60
GN.12747	DIN 172-B12,5-36-A	B 12.5	22	26	36	4	78
GN.17885	DIN 172-B12,6-16-A	B 12.6	22	26	16	4	36
GN.17886	DIN 172-B12,6-28-A	B 12.6	22	26	28	4	62
GN.17887	DIN 172-B12,6-36-A	B 12.6	22	26	36	4	78
GN.17888	DIN 172-B12,7-16-A	B 12.7	22	26	16	4	36
GN.17889	DIN 172-B12,7-28-A	B 12.7	22	26	28	4	60
GN.17890	DIN 172-B12,7-36-A	B 12.7	22	26	36	4	78
GN.17891	DIN 172-B12,8-16-A	B 12.8	22	26	16	4	35
GN.17892	DIN 172-B12,8-28-A	B 12.8	22	26	28	4	60
GN.17893	DIN 172-B12,8-36-A	B 12.8	22	26	36	4	78
GN.17894	DIN 172-B12,9-16-A	B 12.9	22	26	16	4	36
GN.17895	DIN 172-B12,9-28-A	B 12.9	22	26	28	4	60
GN.17896	DIN 172-B12,9-36-A	B 12.9	22	26	36	4	74
GN.12830	DIN 172-B13-16-A	B 13	22	26	16	4	35
GN.12831	DIN 172-B13-28-A	B 13	22	26	28	4	58
GN.12748	DIN 172-B13-36-A	B 13	22	26	36	4	74
GN.17901	DIN 172-B13,1-16-A	B 13.1	22	26	16	4	34
GN.17902	DIN 172-B13,1-28-A	B 13.1	22	26	28	4	57
GN.17903	DIN 172-B13,1-36-A	B 13.1	22	26	36	4	74
GN.17904	DIN 172-B13,2-16-A	B 13.2	22	26	16	4	36
GN.17905	DIN 172-B13,2-28-A	B 13.2	22	26	28	4	57
GN.17906	DIN 172-B13,2-36-A	B 13.2	22	26	36	4	74
GN.17907	DIN 172-B13,3-16-A	B 13.3	22	26	16	4	36
GN.17908	DIN 172-B13,3-28-A	B 13.3	22	26	28	4	58
GN.17909	DIN 172-B13,3-36-A	B 13.3	22	26	36	4	72
GN.17910	DIN 172-B13,4-16-A	B 13.4	22	26	16	4	36
GN.17911	DIN 172-B13,4-28-A	B 13.4	22	26	28	4	58
GN.17912	DIN 172-B13,4-36-A	B 13.4	22	26	36	4	72
GN.12832	DIN 172-B13,5-16-A	B 13.5	22	26	16	4	33
GN.12833	DIN 172-B13,5-28-A	B 13.5	22	26	28	4	55
GN.12749	DIN 172-B13,5-36-A	B 13.5	22	26	36	4	71
GN.17913	DIN 172-B13,6-16-A	B 13.6	22	26	16	4	32
GN.17914	DIN 172-B13,6-28-A	B 13.6	22	26	28	4	56
GN.17915	DIN 172-B13,6-36-A	B 13.6	22	26	36	4	72
GN.17916	DIN 172-B13,7-16-A	B 13.7	22	26	16	4	36
GN.17917	DIN 172-B13,7-28-A	B 13.7	22	26	28	4	56
GN.17918	DIN 172-B13,7-36-A	B 13.7	22	26	36	4	72
GN.17919	DIN 172-B13,8-16-A	B 13.8	22	26	16	4	32
GN.17920	DIN 172-B13,8-28-A	B 13.8	22	26	28	4	54
GN.17921	DIN 172-B13,8-36-A	B 13.8	22	26	36	4	70
GN.17922	DIN 172-B13,9-16-A	B 13.9	22	26	16	4	36
GN.17923	DIN 172-B13,9-28-A	B 13.9	22	26	28	4	54
GN.17924	DIN 172-B13,9-36-A	B 13.9	22	26	36	4	70

Kod	Benämning	d1 F7	d2 n6	d3	l1	l2	⚖
GN.12834	DIN 172-B14-16-A	B 14	22	26	16	4	32
GN.12835	DIN 172-B14-28-A	B 14	22	26	28	4	53
GN.12870	DIN 172-B14-36-A	B 14	22	26	36	4	68
GN.12836	DIN 172-B14,1-16-A	B 14.1	22	26	16	4	32
GN.12837	DIN 172-B14,1-28-A	B 14.1	22	26	28	4	53
GN.12871	DIN 172-B14,1-36-A	B 14.1	22	26	36	4	68
GN.17931	DIN 172-B14,2-16-A	B 14.2	22	26	16	4	32
GN.17932	DIN 172-B14,2-28-A	B 14.2	22	26	28	4	52
GN.17933	DIN 172-B14,2-36-A	B 14.2	22	26	36	4	76
GN.17934	DIN 172-B14,3-16-A	B 14.3	22	26	16	4	31
GN.17935	DIN 172-B14,3-28-A	B 14.3	22	26	28	4	62
GN.17936	DIN 172-B14,3-36-A	B 14.3	22	26	36	4	74
GN.17937	DIN 172-B14,4-16-A	B 14.4	22	26	16	4	31
GN.17938	DIN 172-B14,4-28-A	B 14.4	22	26	28	4	62
GN.17939	DIN 172-B14,4-36-A	B 14.4	22	26	36	4	74
GN.12838	DIN 172-B14,5-16-A	B 14.5	22	26	16	4	31
GN.12839	DIN 172-B14,5-28-A	B 14.5	22	26	28	4	51
GN.12872	DIN 172-B14,5-36-A	B 14.5	22	26	36	4	65
GN.17940	DIN 172-B14,6-16-A	B 14.6	22	26	16	4	40
GN.17941	DIN 172-B14,6-28-A	B 14.6	22	26	28	4	60
GN.17942	DIN 172-B14,6-36-A	B 14.6	22	26	36	4	63
GN.17943	DIN 172-B14,7-16-A	B 14.7	22	26	16	4	40
GN.17944	DIN 172-B14,7-28-A	B 14.7	22	26	28	4	58
GN.17945	DIN 172-B14,7-36-A	B 14.7	22	26	36	4	74
GN.17946	DIN 172-B14,8-16-A	B 14.8	22	26	16	4	40
GN.17947	DIN 172-B14,8-28-A	B 14.8	22	26	28	4	58
GN.17948	DIN 172-B14,8-36-A	B 14.8	22	26	36	4	70
GN.17949	DIN 172-B14,9-16-A	B 14.9	22	26	16	4	40
GN.17950	DIN 172-B14,9-28-A	B 14.9	22	26	28	4	60
GN.17951	DIN 172-B14,9-36-A	B 14.9	22	26	36	4	74
GN.12840	DIN 172-B15-16-A	B 15	22	26	16	4	29
GN.12841	DIN 172-B15-28-A	B 15	22	26	28	4	48
GN.12873	DIN 172-B15-36-A	B 15	22	26	36	4	61
GN.17956	DIN 172-B15,1-16-A	B 15.1	26	30	16	4	48
GN.17957	DIN 172-B15,1-28-A	B 15.1	26	30	28	4	80
GN.17958	DIN 172-B15,1-36-A	B 15.1	26	30	36	4	60
GN.12842	DIN 172-B15,5-16-A	B 15.5	26	30	16	4	47
GN.12843	DIN 172-B15,5-28-A	B 15.5	26	30	28	4	79
GN.12874	DIN 172-B15,5-36-A	B 15.5	26	30	36	4	60
GN.12844	DIN 172-B16-16-A	B 16	26	30	16	4	46
GN.12845	DIN 172-B16-28-A	B 16	26	30	28	4	76
GN.12875	DIN 172-B16-36-A	B 16	26	30	36	4	98
GN.12848	DIN 172-B16,1-16-A	B 16.1	26	30	16	4	45
GN.12849	DIN 172-B16,1-28-A	B 16.1	26	30	28	4	75
GN.12876	DIN 172-B16,1-36-A	B 16.1	26	30	36	4	97
GN.12846	DIN 172-B16,5-16-A	B 16.5	26	30	16	4	44
GN.12847	DIN 172-B16,5-28-A	B 16.5	26	30	28	4	74
GN.12877	DIN 172-B16,5-36-A	B 16.5	26	30	36	4	95

Ganter Norm®

Alla design rättigheter förbehållna i enlighet med lagen. Ange alltid källan vid reproduktion av våra ritningar.

elesa®

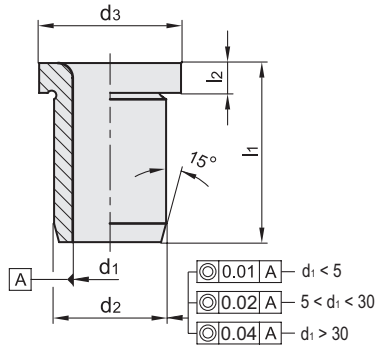

DIN 172

Kod	Benämning	d1 F7	d2 n6	d3	l1	l2	⚖
GN.12850	DIN 172-B17-16-A	B 17	26	30	16	4	42
GN.12851	DIN 172-B17-28-A	B 17	26	30	28	4	71
GN.12878	DIN 172-B17-36-A	B 17	26	30	36	4	91
GN.17959	DIN 172-B17,5-16-A	B 17.5	26	30	16	4	50
GN.17960	DIN 172-B17,5-28-A	B 17.5	26	30	28	4	68
GN.17961	DIN 172-B17,5-36-A	B 17.5	26	30	36	4	86
GN.12852	DIN 172-B18-16-A	B 18	26	30	16	4	39
GN.12853	DIN 172-B18-28-A	B 18	26	30	28	4	45
GN.12879	DIN 172-B18-36-A	B 18	26	30	36	4	83
GN.17962	DIN 172-B18,5-20-A	B 18.5	30	34	20	5	74
GN.17963	DIN 172-B18,5-36-A	B 18.5	30	34	36	5	128
GN.17964	DIN 172-B18,5-45-A	B 18.5	30	34	45	5	159
GN.12854	DIN 172-B19-20-A	B 19	30	34	20	5	72
GN.12855	DIN 172-B19-36-A	B 19	30	34	36	5	124
GN.12880	DIN 172-B19-45-A	B 19	30	34	45	5	155
GN.17965	DIN 172-B19,5-20-A	B 19.5	30	34	20	5	72
GN.17966	DIN 172-B19,5-36-A	B 19.5	30	34	36	5	120
GN.17967	DIN 172-B19,5-45-A	B 19.5	30	34	45	5	152
GN.12856	DIN 172-B20-20-A	B 20	30	34	20	5	66
GN.12857	DIN 172-B20-36-A	B 20	30	34	36	5	116
GN.12881	DIN 172-B20-45-A	B 20	30	34	45	5	145
GN.17968	DIN 172-B20,5-20-A	B 20.5	30	34	20	5	64
GN.17969	DIN 172-B20,5-36-A	B 20.5	30	34	36	5	111
GN.17970	DIN 172-B20,5-45-A	B 20.5	30	34	45	5	138
GN.17971	DIN 172-B21-20-A	B 21	30	34	20	5	61
GN.17972	DIN 172-B21-36-A	B 21	30	34	36	5	107
GN.17973	DIN 172-B21-45-A	B 21	30	34	45	5	132
GN.17974	DIN 172-B21,5-20-A	B 21.5	30	34	20	5	58
GN.17975	DIN 172-B21,5-36-A	B 21.5	30	34	36	5	102
GN.17976	DIN 172-B21,5-45-A	B 21.5	30	34	45	5	125
GN.12858	DIN 172-B22-20-A	B 22	30	34	20	5	45
GN.12859	DIN 172-B22-36-A	B 22	30	34	36	5	97
GN.12882	DIN 172-B22-45-A	B 22	30	34	45	5	121
GN.17977	DIN 172-B22,5-20-A	B 22.5	35	39	20	5	94
GN.17978	DIN 172-B22,5-36-A	B 22.5	35	39	36	5	166
GN.17979	DIN 172-B22,5-45-A	B 22.5	35	39	45	5	205

Kod	Benämning	d1 F7	d2 n6	d3	l1	l2	⚖
GN.17980	DIN 172-B23-20-A	B 23	35	39	20	5	92
GN.17981	DIN 172-B23-36-A	B 23	35	39	36	5	160
GN.17982	DIN 172-B23-45-A	B 23	35	39	45	5	181
GN.17983	DIN 172-B23,5-20-A	B 23.5	35	39	20	5	72
GN.17984	DIN 172-B23,5-36-A	B 23.5	35	39	36	5	155
GN.17985	DIN 172-B23,5-45-A	B 23.5	35	39	45	5	192
GN.12860	DIN 172-B24-20-A	B 24	35	39	20	5	86
GN.12861	DIN 172-B24-36-A	B 24	35	39	36	5	150
GN.12883	DIN 172-B24-45-A	B 24	35	39	45	5	186
GN.17986	DIN 172-B24,5-20-A	B 24.5	35	39	20	5	83
GN.17987	DIN 172-B24,5-36-A	B 24.5	35	39	36	5	143
GN.17988	DIN 172-B24,5-45-A	B 24.5	35	39	45	5	178
GN.12862	DIN 172-B25-20-A	B 25	35	39	20	5	60
GN.12863	DIN 172-B25-36-A	B 25	35	39	36	5	138
GN.12884	DIN 172-B25-45-A	B 25	35	39	45	5	173
GN.17989	DIN 172-B25,5-20-A	B 25.5	35	39	20	5	77
GN.17990	DIN 172-B25,5-36-A	B 25.5	35	39	36	5	134
GN.17991	DIN 172-B25,5-45-A	B 25.5	35	39	45	5	165
GN.12864	DIN 172-B26-20-A	B 26	35	39	20	5	73
GN.12865	DIN 172-B26-36-A	B 26	35	39	36	5	127
GN.12885	DIN 172-B26-45-A	B 26	35	39	45	5	159
GN.17992	DIN 172-B26,5-25-A	B 26.5	42	46	25	5	170
GN.17993	DIN 172-B26,5-45-A	B 26.5	42	46	45	5	300
GN.17994	DIN 172-B26,5-56-A	B 26.5	42	46	56	5	367
GN.17995	DIN 172-B27-25-A	B 27	42	46	25	5	167
GN.17996	DIN 172-B27-45-A	B 27	42	46	45	5	292
GN.17997	DIN 172-B27-56-A	B 27	42	46	56	5	362
GN.17998	DIN 172-B27,5-25-A	B 27.5	42	46	25	5	162
GN.17999	DIN 172-B27,5-45-A	B 27.5	42	46	45	5	287
GN.18000	DIN 172-B27,5-56-A	B 27.5	42	46	56	5	349
GN.12866	DIN 172-B28-25-A	B 28	42	46	25	5	157
GN.12867	DIN 172-B28-45-A	B 28	42	46	45	5	277
GN.12886	DIN 172-B28-56-A	B 28	42	46	56	5	343
GN.18001	DIN 172-B28,5-25-A	B 28.5	42	46	25	5	153
GN.18002	DIN 172-B28,5-45-A	B 28.5	42	46	45	5	271
GN.18003	DIN 172-B28,5-56-A	B 28.5	42	46	56	5	330

Alla design rättigheter förbehållna i enlighet med lagen. Ange alltid källan vid reproduktion av våra ritningar.

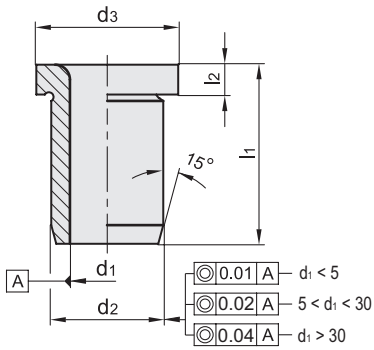

DIN 172

Kod	Benämning	d1 F7	d2 n6	d3	l1	l2	⚖
GN.18004	DIN 172-B29-25-A	B 29	42	46	25	5	149
GN.18005	DIN 172-B29-45-A	B 29	42	46	45	5	261
GN.18006	DIN 172-B29-56-A	B 29	42	46	56	5	320
GN.18007	DIN 172-B29,5-25-A	B 29.5	42	46	25	5	143
GN.18008	DIN 172-B29,5-45-A	B 29.5	42	46	45	5	253
GN.18009	DIN 172-B29,5-56-A	B 29.5	42	46	56	5	310
GN.12868	DIN 172-B30-25-A	B 30	42	46	25	5	135
GN.12869	DIN 172-B30-45-A	B 30	42	46	45	5	245
GN.12887	DIN 172-B30-56-A	B 30	42	46	56	5	303
GN.18010	DIN 172-B30,5-25-A	B 30.5	48	52	25	5	220
GN.18011	DIN 172-B30,5-45-A	B 30.5	48	52	45	5	385
GN.18012	DIN 172-B30,5-56-A	B 30.5	48	52	56	5	482
GN.18013	DIN 172-B31-25-A	B 31	48	52	25	5	214
GN.18014	DIN 172-B31-45-A	B 31	48	52	45	5	378
GN.18015	DIN 172-B31-56-A	B 31	48	52	56	5	470
GN.18016	DIN 172-B31,5-25-A	B 31.5	48	52	25	5	209
GN.18017	DIN 172-B31,5-45-A	B 31.5	48	52	45	5	365
GN.18018	DIN 172-B31,5-56-A	B 31.5	48	52	56	5	452
GN.18019	DIN 172-B32-25-A	B 32	48	52	25	5	200
GN.18020	DIN 172-B32-45-A	B 32	48	52	45	5	360
GN.18021	DIN 172-B32-56-A	B 32	48	52	56	5	447
GN.18022	DIN 172-B32,5-25-A	B 32.5	48	52	25	5	189
GN.18023	DIN 172-B32,5-45-A	B 32.5	48	52	45	5	347
GN.18024	DIN 172-B32,5-56-A	B 32.5	48	52	56	5	430
GN.18025	DIN 172-B33-25-A	B 33	48	52	25	5	194
GN.18026	DIN 172-B33-45-A	B 33	48	52	45	5	343
GN.18027	DIN 172-B33-56-A	B 33	48	52	56	5	416
GN.18028	DIN 172-B33,5-25-A	B 33.5	48	52	25	5	189
GN.18029	DIN 172-B33,5-45-A	B 33.5	48	52	45	5	329
GN.18030	DIN 172-B33,5-56-A	B 33.5	48	52	56	5	408

Kod	Benämning	d1 F7	d2 n6	d3	l1	l2	⚖
GN.18031	DIN 172-B34-25-A	B 34	48	52	25	5	184
GN.18032	DIN 172-B34-45-A	B 34	48	52	45	5	324
GN.18033	DIN 172-B34-56-A	B 34	48	52	56	5	400
GN.18034	DIN 172-B34,5-25-A	B 34.5	48	52	25	5	176
GN.18035	DIN 172-B34,5-45-A	B 34.5	48	52	45	5	314
GN.18036	DIN 172-B34,5-56-A	B 34.5	48	52	56	5	385
GN.18037	DIN 172-B35-25-A	B 35	48	52	25	5	173
GN.18038	DIN 172-B35-45-A	B 35	48	52	45	5	304
GN.18039	DIN 172-B35-56-A	B 35	48	52	56	5	378
GN.18040	DIN 172-B36-30-A	B 36	55	59	30	5	326
GN.18041	DIN 172-B36-56-A	B 36	55	59	56	5	601
GN.18042	DIN 172-B36-67-A	B 36	55	59	67	5	230
GN.18043	DIN 172-B37-30-A	B 37	55	59	30	5	313
GN.18044	DIN 172-B37-56-A	B 37	55	59	56	5	568
GN.18045	DIN 172-B37-67-A	B 37	55	59	67	5	678
GN.18046	DIN 172-B38-30-A	B 38	55	59	30	5	299
GN.18047	DIN 172-B38-56-A	B 38	55	59	56	5	550
GN.18048	DIN 172-B38-67-A	B 38	55	59	67	5	658
GN.18049	DIN 172-B39-30-A	B 39	55	59	30	5	280
GN.18050	DIN 172-B39-56-A	B 39	55	59	56	5	517
GN.18051	DIN 172-B39-67-A	B 39	55	59	67	5	617
GN.18052	DIN 172-B40-30-A	B 40	55	59	30	5	270
GN.18053	DIN 172-B40-56-A	B 40	55	59	56	5	496
GN.18054	DIN 172-B40-67-A	B 40	55	59	67	5	593
GN.18055	DIN 172-B41-30-A	B 41	55	59	30	5	255
GN.18056	DIN 172-B41-56-A	B 41	55	59	56	5	462
GN.18057	DIN 172-B41-67-A	B 41	55	59	67	5	552
GN.18058	DIN 172-B42-30-A	B 42	55	59	30	5	240
GN.18059	DIN 172-B42-56-A	B 42	55	59	56	5	496
GN.18060	DIN 172-B42-67-A	B 42	55	59	67	5	524

Ganter Norm®

Alla design rättigheter förbehållna i enlighet med lagen. Ange alltid källan vid reproduktion av våra ritningar.

elesa®

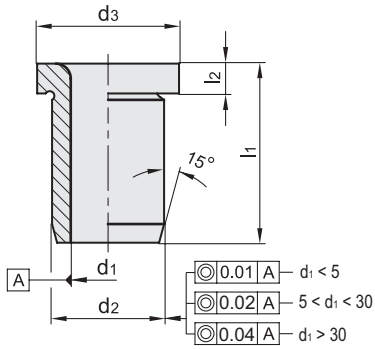

DIN 172-NI

INOX STAINLESS STEEL

Kod	Benämning	d1 F7	d2 n6	d3	l1	l2	⚖
GN.18061	DIN 172-B4-8-A-NI	B 4	7	10	8	2.5	2
GN.18062	DIN 172-B4-12-A-NI	B 4	7	10	12	2.5	4
GN.18063	DIN 172-B4,1-8-A-NI	B 4.1	8	11	8	2.5	3
GN.18064	DIN 172-B4,1-12-A-NI	B 4.1	8	11	12	2.5	4
GN.18065	DIN 172-B5-8-A-NI	B 5	8	11	8	2.5	4
GN.18066	DIN 172-B5-12-A-NI	B 5	8	11	12	2.5	3
GN.18067	DIN 172-B5,1-10-A-NI	B 5.1	10	13	10	3	6
GN.18068	DIN 172-B5,1-16-A-NI	B 5.1	10	13	16	3	8
GN.18069	DIN 172-B6-10-A-NI	B 6	10	13	10	3	5
GN.18070	DIN 172-B6-16-A-NI	B 6	10	13	16	3	7
GN.18071	DIN 172-B6,1-10-A-NI	B 6.1	12	15	10	3	8
GN.18072	DIN 172-B6,1-16-A-NI	B 6.1	12	15	16	3	12
GN.18073	DIN 172-B8-10-A-NI	B 8	12	15	10	3	6
GN.18074	DIN 172-B8-16-A-NI	B 8	12	15	16	3	9
GN.18075	DIN 172-B8,1-12-A-NI	B 8.1	15	18	12	3	13
GN.18076	DIN 172-B8,1-20-A-NI	B 8.1	15	18	20	3	21
GN.18077	DIN 172-B10-12-A-NI	B 10	15	18	12	3	10
GN.18078	DIN 172-B10-20-A-NI	B 10	15	18	20	3	17

Kod	Benämning	d1 F7	d2 n6	d3	l1	l2	⚖
GN.18079	DIN 172-B10,1-12-A-NI	B 10.1	18	22	12	4	20
GN.18080	DIN 172-B10,1-20-A-NI	B 10.1	18	22	20	4	30
GN.18081	DIN 172-B12-12-A-NI	B 12	18	22	12	4	16
GN.18082	DIN 172-B12-20-A-NI	B 12	18	22	20	4	26
GN.18083	DIN 172-B12,1-16-A-NI	B 12.1	22	26	16	4	37
GN.18084	DIN 172-B12,1-28-A-NI	B 12.1	22	26	28	4	62
GN.18085	DIN 172-B14-16-A-NI	B 14	22	26	16	4	32
GN.18086	DIN 172-B14-28-A-NI	B 14	22	26	28	4	53
GN.18087	DIN 172-B14,1-16-A-NI	B 14.1	22	26	16	4	32
GN.18088	DIN 172-B14,1-28-A-NI	B 14.1	22	26	28	4	53
GN.18089	DIN 172-B15-16-A-NI	B 15	22	26	16	4	29
GN.18090	DIN 172-B15-28-A-NI	B 15	22	26	28	4	48
GN.18091	DIN 172-B15,1-16-A-NI	B 15.1	26	30	16	4	48
GN.18092	DIN 172-B15,1-28-A-NI	B 15.1	26	30	28	4	80
GN.18093	DIN 172-B16-16-A-NI	B 16	26	30	16	4	46
GN.18094	DIN 172-B16-28-A-NI	B 16	26	30	28	4	76
GN.18095	DIN 172-B16,1-16-A-NI	B 16.1	26	30	16	4	45
GN.18096	DIN 172-B16,1-28-A-NI	B 16.1	26	30	28	4	75

Alla design rättigheter förbehållna i enlighet med lagen. Ange alltid källan vid reproduktion av våra ritningar.

Ganter Norm